SKYDÔME

• ÉCLAIREMENT ZÉNITHAL

SUPPORT :
Toiture étanche /
Costière existante

CE

ORIGIN' SKYCLAIR®

LES ATOUTS

- **Apport de lumière naturelle optimisé**
- **Large gamme dimensionnelle**
- **Existe en version rehausse coiffante pour la rénovation ou la mise en conformité**

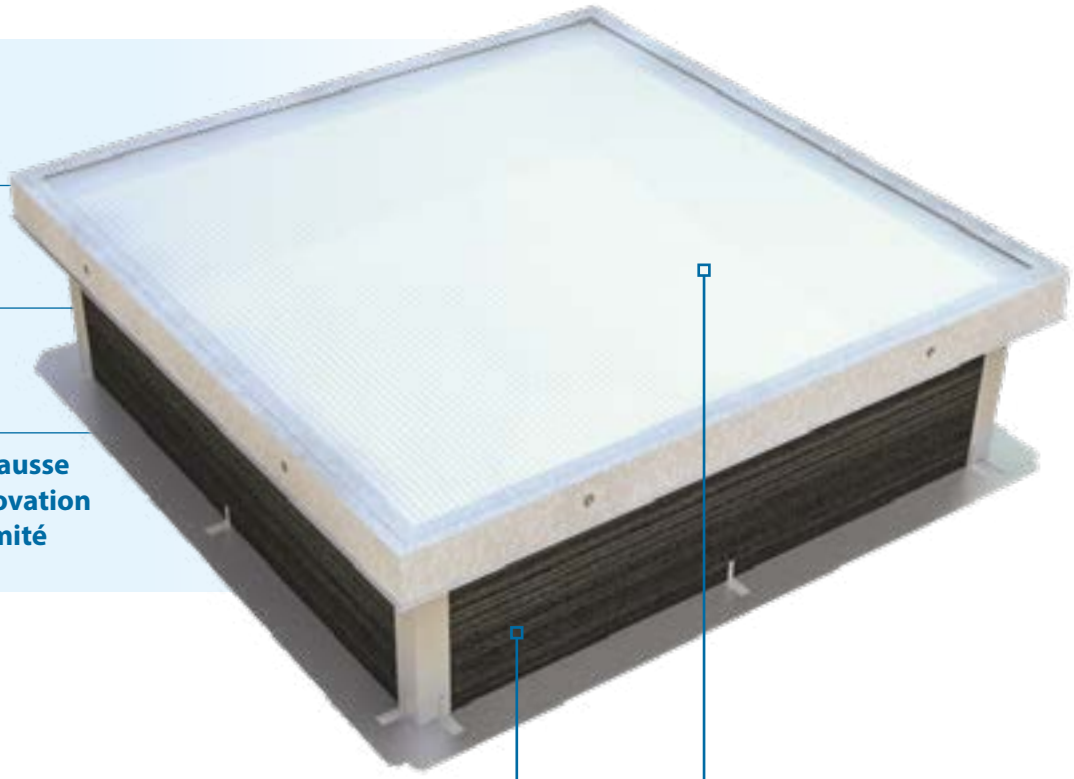

COSTIÈRE

- Costière droite
- Acier galvanisé 12/10e
- Hauteur 310 mm avec un isolant surfacé bitumineux de 15 mm

REMPLISSAGE

PCA 10 opal multi-parois,
Ug = 2.7 W/m².K

OPTIONS

Remplissages	Costière	Autres
• PCA 10 IR opal	• Hauteur de costière 360 mm, 410 mm et plus	• Grille ronde 6 mm ou tube carré 16x16 mm 1200 joules galvanisée ou laquée en RAL standard
• PCA 10 gris	• Laquage intérieur (teintes RAL standard)	• Grille anti-sciage (ensemble tube 16x16 + R6) retardatrice d'effraction galvanisée ou laquée en RAL standard
• PCA 10 transparent	• Tôle colaminée en partie haute pour étanchéité PVC	• Store plissé pour pose à l'horizontal dans l'appareil pour les dimensions 100 x 100 cm et 120 x 120 cm (autres dimensions : nous consulter) avec hauteur de costière de 500 mm mini
• PCA 10 + Lumira	• Tôle galvanisée en partie haute pour étanchéité PVC	
	• Isolant nu pour étanchéité PVC	

REHAUSSE COIFFANTE P. 4

EXISTE EN VERSIONS

THERMIK' CLASSIQUE | CONFORT | ELITE

ACOUSTIK' LIGHT

DIMENSIONS GÉOMÉTRIQUES

Dimensions de trémie A x B (cm)	Dimensions hors-tout talon C x D (cm)	Hauteur H* (cm)	Surface d'éclairement (m^2)	Poids (Kg)
50 x 50	68 x 68	36	0.25	22
85 x 85	103 x 103	37	0.73	37
100 x 100	118 x 118	37	1.00	44
120 x 120	138 x 138	37	1.44	53
140 x 140	158 x 158	37	1.96	62
150 x 150	168 x 168	37	2.25	66
160 x 160	178 x 178	37	2.56	70
180 x 180	198 x 198	39	3.24	79
70 x 100	88 x 118	36	0.70	37
100 x 140	118 x 158	37	1.40	53
100 x 150	118 x 168	37	1.50	55
100 x 200	118 x 218	39	2.00	66
140 x 200	158 x 218	39	2.80	75
120 x 250	138 x 268	39	3.00	81
150 x 300	168 x 318	37	4.50	99
160 x 250	178 x 268	37	4.00	90
195 x 200	213 x 218	39	3.90	87
195 x 250	213 x 268	39	4.88	98
195 x 300	213 x 318	39	5.85	109

Autres dimensions : nous consulter. *Pour une hauteur de costière 310 mm.

PERFORMANCES DU REMPLISSAGE

Autres remplissages : voir fiche technique «Remplissages»

	Type de remplissages	Coefficient de transmission thermique Ug ($W/m^2.K$)		TL D65[2]	FS ou g[2]	Réaction au feu	R_w $R_A=R_w+C$ $R_{A,tr}=R_w+C_{tr}$ (dB)[3]
		U_{hor}[1]	U_{vert}[1]				
PCA	**PCA 10, 4 parois, opal**	2.7	2.5	57 %	60 %	B,s1,d0	R_w=17 dB
PCA	**PCA 10 avec Aérogel Lumira™ transparent**	1.93	ND	71 %	66 %	B,s1,d0	ND

[1] Par rapport à l'horizontale, selon le §2.31 des règles Th-Bat.
[2] Facteur de transmission lumineuse TL D65 et facteur de transmission solaire totale FS (TST ou g) selon la EN 410.
[3] Isolement du remplissage aux bruits aériens Rw, aux bruits roses RA (voisinage, activités aéroportuaires et industrielles) et aux bruits routiers RA,Tr mesurés en laboratoire selon la NF EN ISO 140.

SCHÉMAS TECHNIQUES

SKYCLAIR® PCA

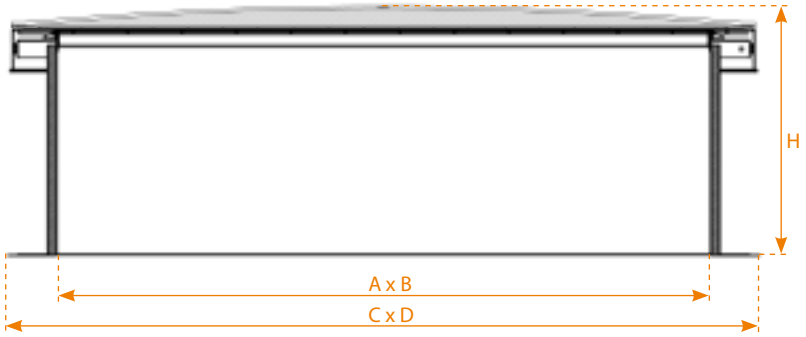

Rehausse coiffante
SKYCLAIR® PCA

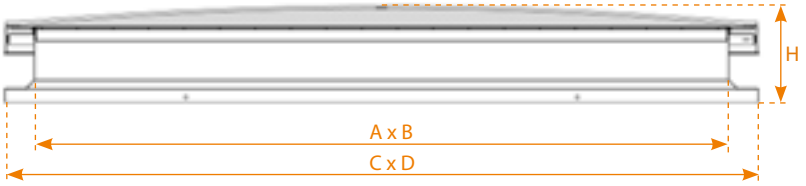

CONFORMITÉ ET MISE EN ŒUVRE

Conforme à la norme européenne **NF EN 1873.**

La fixation et l'étanchéité doivent être conformes aux prescriptions définies dans les DTU de la série 40 et 43 en vigueur.

Hauteur d'isolation maximum : la hauteur du relevé d'étanchéité à respecter selon les DTU est de 150 mm minimum.

Le complexe d'étanchéité (le support, le pare-vapeur, l'isolant et l'étanchéité bicouche) ne peut être supérieur à 140 mm pour une hauteur de costière intérieure de 310 mm, ou supérieur à 240 mm pour une hauteur de costière intérieure de 410 mm.

Pente maximale autorisée : 25° soit 46% (voir notice de pose).

Seule l'option barreaudage garantit la protection 1 200 joules.

DoP disponible sur le site www.skydome.eu

ZOOM SUR ...

LA REHAUSSE COIFFANTE SKYCLAIR® POUR LA RÉNOVATION ET LA MISE EN CONFORMITÉ

La REHAUSSE COIFFANTE SKYCLAIR® permet de s'adapter sur tout type de costière pour mettre en conformité les appareils ou changer la fonction d'origine **tout en conservant la costière existante.**

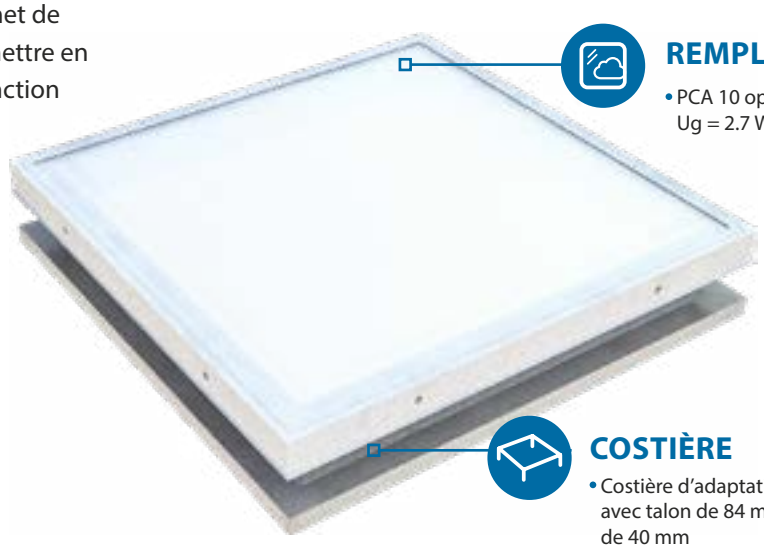

REMPLISSAGE

- PCA 10 opal multi-parois, Ug = 2.7 W/m².K

COSTIÈRE

- Costière d'adaptation chanfreinée avec talon de 84 mm et retombée de 40 mm
- Acier galvanisé 12/10e
- Hauteur 170 mm

OPTIONS

Liste des options standard p.1

Costière

- Isolation de la costière y compris une tôle de protection en acier galvanisé
- Largeur du talon sur demande pour l'adaptation sur le support existant
- Hauteur de costière sur demande

DIMENSIONS GÉOMÉTRIQUES

Dimensions de trémie A x B (cm)	Dimensions hors-tout talon C x D (cm)	Hauteur H* (cm)	Surface d'éclairement (m²)	Poids (Kg)
50 x 50	67 x 67	22	0.25	17
85 x 85	102 x 102	23	0.73	29
100 x 100	117 x 117	23	1.00	34
120 x 120	137 x 137	23	1.44	40
140 x 140	157 x 157	23	1.96	47
150 x 150	167 x 167	23	2.25	50
160 x 160	177 x 177	23	2.56	54
180 x 180	197 x 197	25	3.24	60
70 x 100	87 x 117	24	0.70	29
100 x 140	117 x 157	22	1.40	40
100 x 150	117 x 167	23	1.50	42
100 x 200	117 x 217	23	2.00	50
140 x 200	157 x 217	25	2.80	57
120 x 250	137 x 267	25	3.00	62
150 x 300	167 x 317	25	4.50	76
160 x 250	177 x 267	25	4.00	69
195 x 200	212 x 217	25	3.90	66
195 x 250	212 x 267	25	4.88	75
195 x 300	212 x 317	25	5.85	83

Autres dimensions : nous consulter. *Pour une hauteur de costière 170 mm

SCHÉMA DE MISE EN ŒUVRE

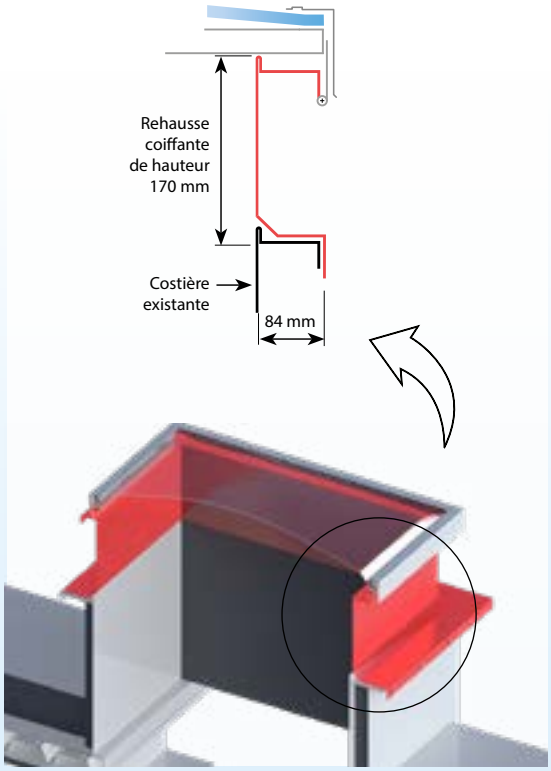

Ref. 2018.10.SKYCLAIR ORIGIN' - 10/2018 - Document non contractuel, photos non contractuelles. Crédits photos : Fotolia, JF Chapuis, X. Le fabricant se réserve le droit de modifier à tout moment et sans préavis les caractéristiques de ses appareils - SKYDÔME : 03 23 21 79 90

www.skydome.eu
info@skydome.eu
SKYDÔME®
Entre-Deux-Villes
02270 Sons-et-Ronchères - FRANCE
Tél. +33 (0)3 23 21 79 90 - Fax. +33 (0)3 23 21 79 76

THERMIK'

CLASSIQUE | CONFORT | ELITE

SKYCLAIR®

ISOLATION OPTIMALE

Urc : 0.9 W/m².K

(SKYCLAIR ELITE 32+, dimensions 195x200 cm, hauteur costière 410 mm)

REMPLISSAGES

- PCA 16
- PCA 16+ Lumira aerogel
- PCA 32
- PCA 32+ Lumira aerogel
- Acoustik' Light

ACOUSTIK'

COSTIÈRE

- Costière droite
- Acier galvanisé 12/10e
- Hauteur 360 mm avec un isolant surfacé bitumineux de 30 mm

OPTIONS

Remplissages	Costière	Autres
• PCA 16 IR opal • PCA 16 gris • PCA 16 transparent	• Hauteur de costière 410 mm et plus • Laquage intérieur (teintes RAL standard) • Tôle colaminée en partie haute pour étanchéité PVC • Tôle galvanisée en partie haute pour étanchéité PVC • Isolant nu pour étanchéité PVC	• Grille ronde 6 mm ou tube carré 16x16 mm 1200 joules galvanisée ou laquée en RAL standard • Grille anti-sciage (ensemble tube 16x16 + R6) retardatrice d'effraction galvanisée ou laquée en RAL standard • Store plissé pour pose à l'horizontal dans l'appareil pour les dimensions 100 x 100 cm et 120 x 120 cm (autres dimensions : nous consulter) avec hauteur de costière de 500 mm mini

REHAUSSE COIFFANTE P. 10

EXISTE EN VERSION ACOUSTIK' LIGHT

DIMENSIONS GÉOMÉTRIQUES

Dimensions de trémie A x B (cm)	Dimensions hors-tout talon C x D (cm)	Hauteur H* (cm)	Surface d'éclairement (m^2)	Poids (Kg)
50 x 50	68 x 68	37	0.25	22
85 x 85	103 x 103	38	0.73	37
100 x 100	118 x 118	38	1.00	44
120 x 120	138 x 138	38	1.44	53
140 x 140	158 x 158	38	1.96	62
150 x 150	168 x 168	38	2.25	66
160 x 160	178 x 178	40	2.56	70
180 x 180	198 x 198	40	3.24	79
70 x 100	88 x 118	37	0.70	37
100 x 140	118 x 158	38	1.40	53
100 x 150	118 x 168	38	1.50	55
100 x 200	118 x 218	40	2.00	66
140 x 200	158 x 218	40	2.80	75
120 x 250	138 x 268	40	3.00	81
150 x 300	168 x 318	38	4.50	99
160 x 250	178 x 268	38	4.00	90
195 x 200	213 x 218	40	3.90	87
195 x 250	213 x 268	40	4.88	98
195 x 300	213 x 318	40	5.85	109

Autres dimensions : nous consulter. *Pour une hauteur de costière 360 mm.

PERFORMANCES DU REMPLISSAGE

Autres remplissages : voir fiche technique «Remplissages»

	Type de remplissages	Coefficient de transmission thermique Ug ($W/m^2.K$)		TL D65[2]	FS ou g[2]	Réaction au feu	R_w $R_A=R_w+C$ $R_{A,tr}=R_w+C_{tr}$ (dB)[3]
		U_{hor} [1]	U_{vert} [1]				
PCA	**PCA 16, multi-parois, opal**	2.0	1.8	54 %	55 %	B,s1,d0	R_w=19 dB, R_A=19 dB $R_{A,tr}$=17 dB
PCA	**PCA 16 avec Aérogel Lumira™ transparent**	1.31	ND	67 %	67 %	B,s1,d0	R_w=21 dB, R_A=21 dB $R_{A,tr}$=19 dB
PCA	**PCA 32, multi-parois, transparent**	1.4	1.25	64 %	57 %	B,s1,d0	R_w=19 dB, R_A=18 dB $R_{A,tr}$=18 dB
PCA	**PCA 32 avec Aérogel Lumira™ à 50% transparent**	0.8	ND	43 %	45 %	B,s2,d0	R_w=21 dB, R_A=21 dB $R_{A,tr}$=20 dB
Acoustik' Light	**Acoustik' Light** *PCA 10 transparent & PCP 6 transparent*	2.1	ND	54	37	ND	R_w=27 dB, R_A=$R_{A,tr}$=26 dB

[1] Selon le §2.31 des règles Th-Bat.
[2] Facteur de transmission lumineuse TL D65 et facteur de transmission solaire totale FS (TST ou g) selon la EN 410.
[3] Isolement du remplissage aux bruits aériens Rw, aux bruits roses RA (voisinage, activités aéroportuaires et industrielles) et aux bruits routiers RA,Tr mesurés en laboratoire selon la NF EN ISO 140.

SCHÉMAS TECHNIQUES

SKYCLAIR® PCA

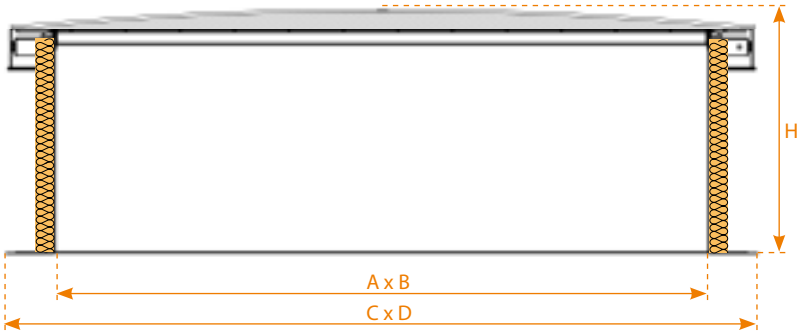

Rehausse coiffante SKYCLAIR® PCA

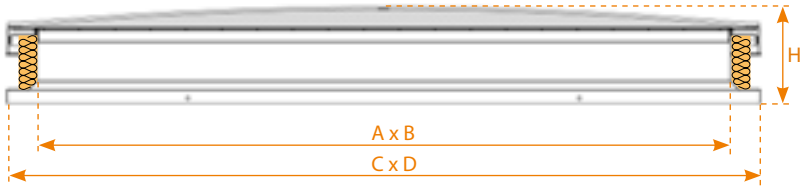

CONFORMITÉ ET MISE EN ŒUVRE

Conforme à la norme européenne **NF EN 1873.**

La fixation et l'étanchéité doivent être conformes aux prescriptions définies dans les DTU de la série 40 et 43 en vigueur.

Hauteur d'isolation maximum : la hauteur du relevé d'étanchéité à respecter selon les DTU est de 150 mm minimum.

Le complexe d'étanchéité (le support, le pare-vapeur, l'isolant et l'étanchéité bicouche) ne peut être :

Pour la gamme THERMIK' CLASSIC, supérieur à 140 mm pour une hauteur de costière intérieure de 310 mm, ou supérieur à 190 mm pour une hauteur de costière intérieure de 360 mm, ou supérieur à 240 mm pour une hauteur de costière intérieure de 410 mm.

Pour la gamme THERMIK' CONFORT ET ELITE, supérieur à 125 mm pour une hauteur de costière intérieure de 310 mm, ou supérieur à 175 mm pour une hauteur de costière intérieure de 360 mm, ou supérieur à 225 mm pour une hauteur de costière intérieure de 410 mm.

Pente maximale autorisée : 25° soit 46% (voir notice de pose).

Seule l'option barreaudage garantit la protection 1 200 joules.

DoP disponible sur le site www.skydome.eu

DÉNOMINATION COMMERCIALE

	CLASSIQUE ★					CONFORT ★★					ELITE ★★★				
Isolation costière	Hauteur costière **360 mm** Isolation : • **sur la hauteur de la costière**					Hauteur costière **360 mm** Isolation : • **sur la hauteur de la costière** • **sur le retour de la costière**					Hauteur costière **360 mm** Isolation : • **sur la hauteur de la costière** • **sur le retour de la costière** • **entre cadre acier et cadre aluminium**				
Remplissage	**PCA 16 mm** (PCA opal)	**PCA 16 mm avec LUMIRA** (PCA transparent)	**PCA 32 mm** (PCA transparent)	**PCA 16 mm + PCA 16 mm avec LUMIRA** (PCA transparent)	**PCA 10 mm + PCP 6 mm**	**PCA 16 mm** (PCA opal)	**PCA 16 mm avec LUMIRA** (PCA transparent)	**PCA 32 mm** (PCA transparent)	**PCA 16 mm + PCA 16 mm avec LUMIRA** (PCA transparent)	**PCA 10 mm + PCP 6 mm**	**PCA 16 mm** (PCA opal)	**PCA 16 mm avec LUMIRA** (PCA transparent)	**PCA 32 mm** (PCA transparent)	**PCA 16 mm + PCA 16 mm avec LUMIRA** (PCA transparent)	**PCA 10 mm + PCP 6 mm**
Dénomination commerciale	**CLASSIQUE 16**	**CLASSIQUE 16+**	**CLASSIQUE 32**	**CLASSIQUE 32+**	**CLASSIQUE ACOUSTIK'LIGHT**	**CONFORT 16**	**CONFORT 16+**	**CONFORT 32**	**CONFORT 32+**	**CONFORT ACOUSTIK'LIGHT**	**ELITE 16**	**ELITE 16+**	**ELITE 32**	**ELITE 32+**	**ELITE ACOUSTIK'LIGHT**

PERMÉABILITÉ À L'AIR ET SURFACE DE LUMIÈRE

Dimensions de trémie A x B (cm)	Débit d'air (m^3/h) - Classe AP06[1]		SLE[2] (m^2)	
	Sous 4 Pa	Sous 50 Pa	Costière 360 mm	Costière 410 mm
50 x 50	0,18	2,46	0.07	0.07
85 x 85	0,31	4,18	0.25	0.24
100 x 100	0,36	4,92	0.36	0.35
120 x 120	0,43	5,90	0.54	0.52
140 x 140	0,50	6,89	0.75	0.73
150 x 150	0,54	7,38	0.86	0.85
160 x 160	0,58	7,87	0.99	0.98
180 x 180	0,65	8,86	1.27	1.25
70 x 100	0,71	9,72	0.24	0.23
100 x 140	0,31	4,18	0.52	0.51
100 x 150	0,43	5,90	0.56	0.55
100 x 200	0,45	6,15	0.76	0.74
140 x 200	0,61	8,36	1.09	1.07
120 x 250	0,67	9,10	1.16	1.14
150 x 300	0,81	11,07	1.78	1.76
160 x 250	0,74	10,09	1.58	1.56
195 x 200	0,71	9,72	1.54	1.52
195 x 250	0,80	10,95	1.95	1.92
195 x 300	0,89	12,18	2.35	2.32

[1] Essais de perméabilité à l'air réalisés au CSTC suivant les protocoles NF EN 1873 (en référence aux normes NF EN 12152 et NF EN 12153).
[2] SLE calculée avec costière laquée blanc et PCA 16.

PERFORMANCES ACOUSTIQUES DE L'APPAREIL

	PCA 16	PCA 16+	PCA 32	PCA 32+	Acoustik' Light*
Affaiblissement acoustique Rw ($C;C_{tr}$) (dB)	17(-2;2)	19(0;-1)	20(-2;-1)	21(0;0)	25(-1;-1)
Niveau d'intensité généré par la pluie Lia (dB)	77	74	75	72	66

Rw = indice d'affaiblissement acoustique mesuré en laboratoire selon EN410 (bruit aérien)
RA = Rw + C = indice d'affaiblissement «bruit rose»
RA,tr = Rw + Ctr = indice d'affaiblissement «bruit route»
*Les performances globales de l'appareil avec remplissage ACOUSTIK' LIGHT sont annoncées uniquement sur les gammes CONFORT et ELITE

CLASSIQUE

ISOLATION THERMIQUE AMÉLIORÉE

> Sur la hauteur de la costière

- **LARGE CHOIX DE REMPLISSAGES** répondant aux différentes performances thermiques, transmission lumineuse et facteur solaire
- **U_{RC} = 1.3 W/m².K***
- **MEILLEURE ÉTANCHÉITÉ**
- Affaiblissement acoustique **À PARTIR DE 17 DB**
- **CONFORME AUX DTU** en vigueur

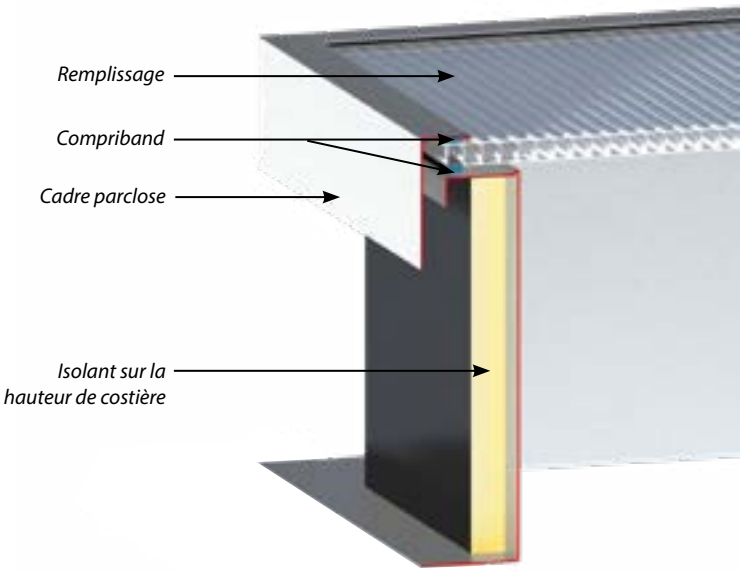

PERFORMANCES THERMIQUES : U_{RC} (W/m².K) ET A_{RC} (m²)

SKYCLAIR®												
Dimensions (cm)	Hauteur de costière 360 mm						Hauteur de costière 410 mm					
	U_{RC}					A_{RC}	U_{RC}					A_{RC}
	Acoustik' Light	PCA 16	PCA 16+	PCA 32	PCA 32+		Acoustik' Light	PCA 16	PCA 16+	PCA 32	PCA 32+	
50 x 50	1,9	1,8	1,6	1,7	1,5	1,2	1,8	1,7	1,5	1,6	1,4	1,3
85 x 85	1,9	1,8	1,6	1,7	1,5	2,2	1,8	17	1,5	1,6	1,4	2,4
100 x 100	1,9	1,8	1,6	1,7	1,5	2,7	1,8	1,7	1,5	1,6	1,4	2,9
120 x 120	1,9	1,8	1,6	1,7	1,5	3,5	1,8	1,7	1,5	1,6	1,4	3,7
140 x 140	1,9	1,8	1,6	1,7	1,5	4,3	1,8	1,7	1,5	1,6	1,4	4,6
150 x 150	1,8	1,7	1,5	1,6	1,4	4,7	1,7	1,6	1,4	1,5	1,3	5,1
160 x 160	1,8	1,7	1,5	1,6	1,4	5,2	1,7	1,6	1,4	1,5	1,3	5,6
180 x 180	1,8	1,7	1,5	1,6	1,4	6,2	1,7	1,6	1,4	1,5	1,5	6,6
70 x 100	1,9	1,8	1,6	1,7	1,5	2,2	1,8	1,7	1,5	1,6	1,4	2,3
100 x 140	1,9	1,8	1,6	1,7	1,5	3,4	1,8	1,7	1,5	1,6	1,4	3,7
100 x 150	1,9	1,8	1,6	1,7	1,5	3,6	1,8	1,7	1,5	1,6	1,4	3,9
100 x 200	1,9	1,8	1,6	1,7	1,5	4,5	1,8	1,7	1,5	1,6	1,4	4,8
140 x 200	1,8	1,7	1,5	1,6	1,4	5,6	1,7	1,6	1,4	1,5	1,3	6,0
120 x 250	1,8	1,7	1,5	1,6	1,4	6,1	1,7	1,6	1,4	1,5	1,3	6,4
150 x 300	1,8	1,7	1,5	1,6	1,4	8,2	1,7	1,6	1,4	1,5	1,3	8,7
160 x 250	1,8	1,7	1,5	1,6	1,4	7,4	1,7	1,6	1,4	1,5	1,3	7,8
195 x 200	1,8	1,7	1,5	1,6	1,4	7,2	1,7	1,6	1,4	1,5	1,3	7,6
195 x 250	1,8	1,7	1,5	1,6	1,4	8,5	1,7	1,6	1,4	1,5	1,3	9,0
195 x 300	1,8	1,7	1,5	1,6	1,4	9,9	1,7	1,6	1,4	1,5	1,3	10,4

* Pour un appareil 195 x 200 cm, hauteur costière 410 mm, remplissage PCA 32+.

SKYDÔME

CONFORT

CONDUCTANCE THERMIQUE U_{RC} :
> 20% plus performant que la gamme CLASSIQUE

- **LARGE CHOIX DE REMPLISSAGES**
- **U_{RC} = 1.1 W/m².K***
- **CONFORME AUX DTU** en vigueur

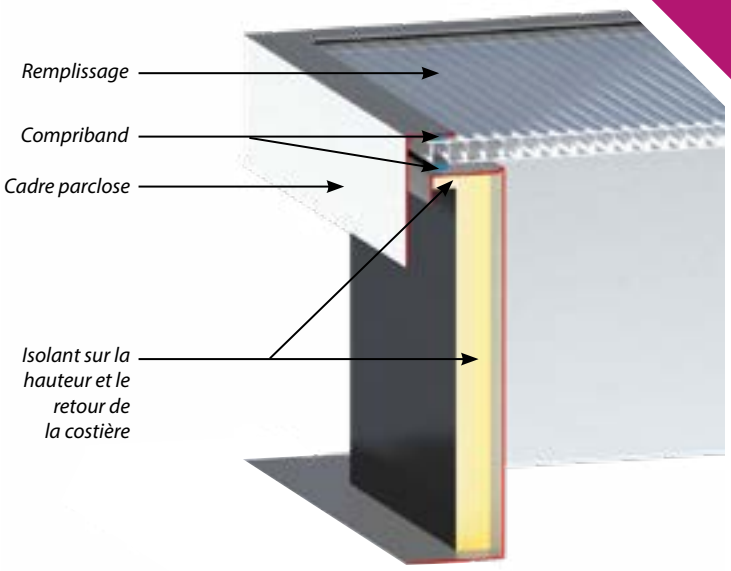

PERFORMANCES THERMIQUES : U_{RC} (W/m².K) ET A_{RC} (m²)

SKYCLAIR®												
Dimensions (cm)	Hauteur de costière 360 mm						Hauteur de costière 410 mm					
	U_{RC}					A_{RC}	U_{RC}					A_{RC}
	Acoustik' Light	PCA 16	PCA 16+	PCA 32	PCA 32+		Acoustik' Light	PCA 16	PCA 16+	PCA 32	PCA 32+	
50 x 50	1,6	1,5	1,3	1,4	1,2	1,2	1,5	1,4	1,2	1,3	1,1	1,3
85 x 85	1,6	1,5	1,3	1,4	1,2	2,2	1,5	1,4	1,2	1,3	1,1	2,4
100 x 100	1,6	1,5	1,3	1,4	1,2	2,7	1,5	1,4	1,2	1,3	1,1	2,9
120 x 120	1,6	1,5	1,3	1,4	1,2	3,5	1,5	1,4	1,2	1,3	1,1	3,7
140 x 140	1,6	1,5	1,3	1,4	1,2	4,3	1,5	1,4	1,2	1,3	1,1	4,6
150 x 150	1,6	1,5	1,3	1,4	1,2	4,7	1,5	1,4	1,2	1,3	1,1	5,1
160 x 160	1,6	1,5	1,3	1,4	1,2	5,2	1,5	1,4	1,2	1,3	1,1	5,6
180 x 180	1,6	1,5	1,3	1,4	1,2	6,2	1,5	1,4	1,2	1,3	1,1	6,6
70 x 100	1,6	1,5	1,3	1,4	1,2	7,2	1,5	1,4	1,2	1,3	1,1	7,6
100 x 140	1,6	1,5	1,3	1,4	1,2	2,2	1,5	1,4	1,2	1,3	1,1	2,3
100 x 150	1,6	1,5	1,3	1,4	1,2	3,4	1,5	1,4	1,2	1,3	1,1	3,7
100 x 200	1,6	1,5	1,3	1,4	1,2	4,5	1,5	1,4	1,2	1,3	1,1	4,8
140 x 200	1,6	1,5	1,3	1,4	1,2	5,6	1,5	1,4	1,2	1,3	1,1	6,0
120 x 250	1,6	1,5	1,3	1,4	1,2	6,1	1,5	1,4	1,2	1,3	1,1	6,4
150 x 300	1,6	1,5	1,3	1,4	1,2	8,2	1,5	1,4	1,2	1,3	1,1	8,7
160 x 250	1,6	1,5	1,3	1,4	1,2	7,4	1,5	1,4	1,2	1,3	1,1	7,8
195 x 200	1,6	1,5	1,3	1,4	1,2	7,2	1,5	1,4	1,2	1,3	1,1	7,6
195 x 250	1,6	1,5	1,3	1,4	1,2	8,5	1,5	1,4	1,2	1,3	1,1	9,0
195 x 300	1,6	1,5	1,3	1,4	1,2	9,9	1,5	1,4	1,2	1,3	1,1	10,4

* Pour un appareil 195 x 200 cm, hauteur costière 410 mm, remplissage PCA 32+.

ELITE

CONDUCTANCE THERMIQUE U_{RC} :

> 30% plus performant que la gamme CLASSIQUE

> 30% d'isolant supplémentaire entre le cadre acier et le cadre aluminium

- LARGE CHOIX DE REMPLISSAGE
- U_{RC} = 0.9 W/m².K*
- CONFORME AUX DTU en vigueur

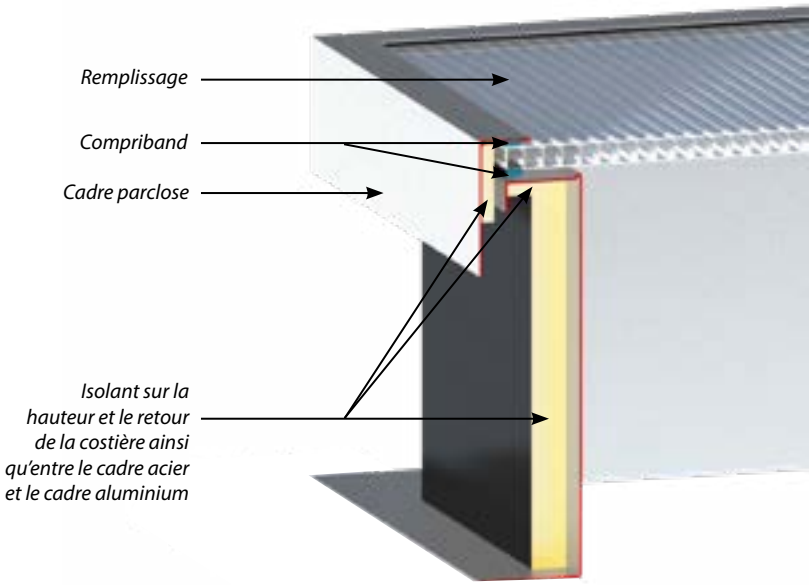

PERFORMANCES THERMIQUES : U_{RC} (W/m².K) ET A_{RC} (m²)

SKYCLAIR®												
Dimensions (cm)	Hauteur de costière 360 mm						Hauteur de costière 410 mm					
	U_{RC}					A_{RC}	U_{RC}					A_{RC}
	Acoustik' Light	PCA 16	PCA 16+	PCA 32	PCA 32+		Acoustik' Light	PCA 16	PCA 16+	PCA 32	PCA 32+	
50 x 50	1,4	1,3	1,1	1,2	1,0	1,2	1,3	1,2	1,0	1,1	0,9	1,3
85 x 85	1,4	1,3	1,1	1,2	1,0	2,2	1,3	1,2	1,0	1,1	0,9	2,4
100 x 100	1,4	1,3	1,1	1,2	1,0	2,7	1,3	1,2	1,0	1,1	0,9	2,9
120 x 120	1,4	1,3	1,1	1,2	1,0	3,5	1,3	1,2	1,0	1,1	0,9	3,7
140 x 140	1,4	1,3	1,1	1,2	1,0	4,3	1,3	1,2	1,0	1,1	0,9	4,6
150 x 150	1,4	1,3	1,1	1,2	1,0	4,7	1,3	1,2	1,0	1,1	0,9	5,1
160 x 160	1,4	1,3	1,1	1,2	1,0	5,2	1,3	1,2	1,0	1,1	0,9	5,6
180 x 180	1,4	1,3	1,1	1,2	1,0	6,2	1,3	1,2	1,0	1,1	0,9	6,6
70 x 100	1,4	1,3	1,1	1,2	1,0	7,2	1,3	1,2	1,0	1,1	0,9	7,6
100 x 140	1,4	1,3	1,1	1,2	1,0	2,2	1,3	1,2	1,0	1,1	0,9	2,3
100 x 150	1,4	1,3	1,1	1,2	1,0	3,4	1,3	1,2	1,0	1,1	0,9	3,7
100 x 200	1,4	1,3	1,1	1,2	1,0	3,6	1,3	1,2	1,0	1,1	0,9	3,9
140 x 200	1,4	1,3	1,1	1,2	1,0	5,6	1,3	1,2	1,0	1,1	0,9	6,0
120 x 250	1,4	1,3	1,1	1,2	1,0	6,1	1,3	1,2	1,0	1,1	0,9	6,4
150 x 300	1,4	1,3	1,1	1,2	1,0	8,2	1,3	1,2	1,0	1,1	0,9	8,7
160 x 250	1,4	1,3	1,1	1,2	1,0	7,4	1,3	1,2	1,0	1,1	0,9	7,8
195 x 200	1,4	1,3	1,1	1,2	1,0	7,2	1,3	1,2	1,0	1,1	0,9	7,6
195 x 250	1,4	1,3	1,1	1,2	1,0	8,5	1,3	1,2	1,0	1,1	0,9	9,0
195 x 300	1,4	1,3	1,1	1,2	1,0	9,9	1,3	1,2	1,0	1,1	0,9	10,4

* Pour un appareil 195 x 200 cm, hauteur costière 410 mm, remplissage PCA 32+.

SKYDÔME

ZOOM SUR ...

LA REHAUSSE COIFFANTE SKYCLAIR®
POUR LA RÉNOVATION ET LA MISE EN CONFORMITÉ

PERFORMANCES THERMIQUES : U_{RC} (W/m².K) ET A_{RC} (m²)

REHAUSSE COIFFANTE SKYCLAIR®

Dimensions (cm)	CLASSIQUE ★						CONFORT ★★						ELITE ★★★					
	U_{RC}					A_{RC}	U_{RC}					A_{RC}	U_{RC}					A_{RC}
	Acous-tik' Light	PCA 16	PCA 16 +	PCA 32	PCA 32+		Acous-tik' Light	PCA 16	PCA 16 +	PCA 32	PCA 32+		Acous-tik' Light	PCA 16	PCA 16 +	PCA 32	PCA 32+	
50 x 50	2,9	2,8	2,5	2,6	2,4	0,7	2,3	2,2	1,9	2,0	1,8	0,7	2,0	1,9	1,6	1,7	1,5	0,7
85 x 85	2,7	2,6	2,2	2,3	2,1	1,5	2,2	2,1	1,7	1,8	1,6	1,5	1,9	1,8	1,4	1,5	1,3	1,5
100 x 100	2,6	2,5	2,1	2,2	2,0	1,9	2,2	2,1	1,7	1,8	1,6	1,9	1,9	1,8	1,3	1,4	1,2	1,9
120 x 120	2,6	2,5	2,0	2,1	1,9	2,5	2,2	2,1	1,6	1,7	1,5	2,5	1,8	1,7	1,3	1,4	1,2	2,5
140 x 140	2,5	2,4	1,9	2,0	1,8	3,2	2,1	2,0	1,5	1,6	1,4	3,2	1,8	1,7	1,2	1,3	1,1	3,2
150 x 150	2,5	2,4	1,9	2,0	1,8	3,6	2,1	2,0	1,5	1,6	1,4	3,6	1,8	1,7	1,2	1,3	1,1	3,6
160 x 160	2,5	2,4	1,9	2,0	1,8	4,0	2,1	2,0	1,5	1,6	1,4	4,0	1,8	1,7	1,2	1,3	1,1	4,0
180 x 180	2,4	2,3	1,8	1,9	1,7	4,8	2,1	2,0	1,5	1,6	1,4	4,8	1,8	1,7	1,1	1,2	1,0	4,8
70 x 100	2,4	2,3	1,7	1,8	1,6	5,6	2,1	2,0	1,4	1,5	1,3	5,6	1,7	1,6	1,1	1,2	1,0	5,6
100 x 140	2,7	2,6	2,2	2,3	2,1	1,5	2,2	2,1	1,7	1,8	1,6	1,5	1,9	1,8	1,4	1,5	1,3	1,5
100 x 150	2,6	2,5	2,1	2,2	2,0	2,5	2,2	2,1	1,6	1,7	1,5	2,5	1,8	1,7	1,3	1,4	1,2	2,5
100 x 200	2,6	2,5	2,0	2,1	1,9	2,6	2,1	2,0	1,6	1,7	1,5	2,6	1,8	1,7	1,3	1,4	1,2	2,6
140 x 200	2,4	2,3	1,8	1,9	1,7	4,3	2,1	2,0	1,5	1,6	1,4	4,3	1,8	1,7	1,2	1,3	1,1	4,3
120 x 250	2,4	2,3	1,8	1,9	1,7	4,6	2,1	2,0	1,5	1,6	1,4	4,6	1,8	1,7	1,2	1,3	1,1	4,6
150 x 300	2,4	2,3	1,7	1,8	1,6	6,5	2,0	1,9	1,4	1,5	1,3	6,5	1,7	1,6	1,1	1,2	1,0	6,5
160 x 250	2,4	2,3	1,8	1,9	1,7	5,8	2,1	2,0	1,4	1,5	1,3	5,8	1,7	1,6	1,1	1,2	1,0	5,8
195 x 200	2,4	2,3	1,8	1,9	1,7	5,7	2,1	2,0	1,4	1,5	1,3	5,7	1,7	1,6	1,1	1,2	1,0	5,7
195 x 250	2,3	2,2	1,7	1,8	1,6	6,8	2,0	1,9	1,4	1,5	1,3	6,8	1,7	1,6	1,1	1,2	1,0	6,8
195 x 300	2,3	2,2	1,7	1,8	1,6	8,0	2,0	1,9	1,4	1,5	1,3	8,0	1,7	1,6	1,1	1,2	1,0	8,0

ZOOM SUR ...

LA REHAUSSE COIFFANTE SKYCLAIR® POUR LA RÉNOVATION ET LA MISE EN CONFORMITÉ

La REHAUSSE COIFFANTE SKYCLAIR® permet de s'adapter sur tout type de costière pour mettre en conformité les appareils ou changer la fonction d'origine **tout en conservant la costière existante.**

OPTIONS

Liste des options standard p.1

Costière

- Largeur du talon sur demande pour l'adaptation sur le support existant
- Hauteur de costière sur demande

REMPLISSAGES

- PCA 16
- PCA 16+ Lumira aerogel
- PCA 32
- PCA 32+ Lumira aerogel
- Acoustik' Light

ACOUSTIK'

COSTIÈRE

- Costière isolée avec tôle de protection en acier galvanisé, talon de 84 mm et retombée de 40 mm
- Acier galvanisé 12/10e
- Hauteur 170 mm

DIMENSIONS GÉOMÉTRIQUES

Dimensions de trémie A x B (cm)	Dimensions hors-tout talon C x D (cm)	Hauteur H* (cm)	Surface d'éclairement (m^2)	Poids (Kg)
50 x 50	67 x 67	22	0.25	17
85 x 85	102 x 102	23	0.73	29
100 x 100	117 x 117	23	1.00	34
120 x 120	137 x 137	23	1.44	40
140 x 140	157 x 157	23	1.96	47
150 x 150	167 x 167	23	2.25	50
160 x 160	177 x 177	23	2.56	54
180 x 180	197 x 197	25	3.24	60
70 x 100	87 x 117	24	0.70	29
100 x 140	117 x 157	22	1.40	40
100 x 150	117 x 167	23	1.50	42
100 x 200	117 x 217	23	2.00	50
140 x 200	157 x 217	25	2.80	57
120 x 250	137 x 267	25	3.00	62
150 x 300	167 x 317	25	4.50	76
160 x 250	177 x 267	25	4.00	69
195 x 200	212 x 217	25	3.90	66
195 x 250	212 x 267	25	4.88	75
195 x 300	212 x 317	25	5.85	83

Autres dimensions : nous consulter. *Pour une hauteur de costière 170 mm

SCHÉMA DE MISE EN ŒUVRE

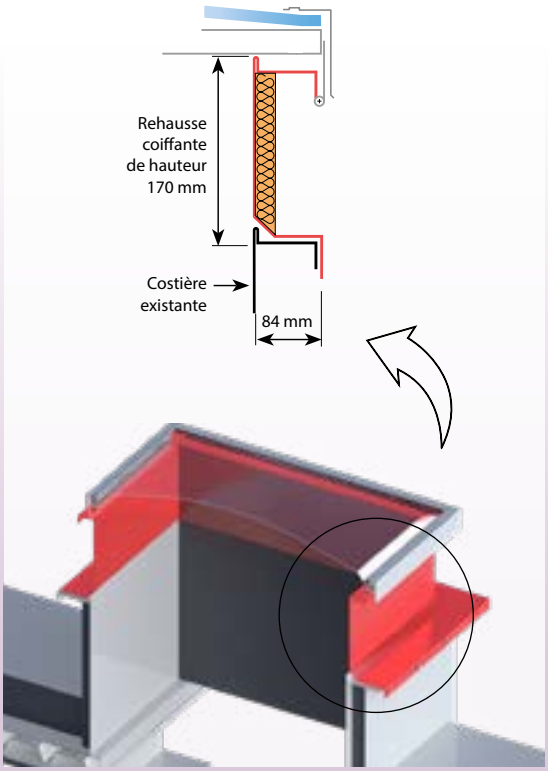

Ref. 2018.10.SKYCLAIR THERMIK'- 10/2018 - Document non contractuel, photos non contractuelles. Crédits photos : Fotolia, JF Chapuis, X. Le fabricant se réserve le droit de modifier à tout moment et sans préavis les caractéristiques de ses appareils - SKYDÔME : 03 23 21 79 90

www.skydome.eu

info@skydome.eu

SKYDÔME®

Entre-Deux-Villes
02270 Sons-et-Ronchères - FRANCE
Tél. +33 (0)3 23 21 79 90 - Fax. +33 (0)3 23 21 79 76